Membranpumpen für Luft, Gase und Dämpfe

suter-kunststoffe ag
www.swiss-composite.ch
Bernfeldweg 4 CH3303 Jegenstorf +41(0)31 763 60 60 Fax 763 60 61

Membran-Vakuumpumpen und -Kompressoren

Technische Merkmale:

- 100% ölfreie Förderung
- dadurch unverfälschtes Fördern, Verdichten und Evakuieren
- Version für leicht aggressive bzw. korrosive Gase und Dämpfe
- wartungsfrei
- umweltfreundlich
- gasdicht, Leckrate ca. 6 x 10^{-3} mbar x l/s, jedoch serienmäßig nicht geprüft.

Pumpen der Typenreihe N 022 A_.18

Die Membranpumpen der Reihe N 022 sind einköpfige trockenlaufende Geräte, die in Laboratorien für vielfältige Anwendungen zum Einsatz kommen. Sie fördern, verdichten und evakuieren unverfälscht, d.h. die Medien werden nicht verunreinigt. Die Pumpen werden in unterschiedlichen Materialausführungen im medienberührten Bereich angeboten.

Material der medienberührten Pumpenkopfteile

Typ/Bestell-Nr.	Pumpenkopf	Membrane	Ventile
N 022 AN.18	Aluminium	CR	Edelstahl
N 022 AT.18	Aluminium	PTFE-beschichtet	Edelstahl

Technische Daten:	N 022 AN.18	N 022 AT.18
Förderleistung (l/min)[1]	15	13
Endvakuum (mbar abs.)	100	100
Betriebsüberdruck (bar)	4	4
Schlauchanschluss (mm)	ID 6	ID 6
Zulässige Gas- und Umgebungstemperatur	+5...+40 °C	+5...+40 °C
Netz	230V/50Hz	230V/50Hz
Schutzart des Motors	IP 20	IP 20
Motorleistung P_1	100 W	100 W
Stromaufnahme	0,7 A	0,7 A
Gewicht	4 kg	4 kg
Abmessungen LxHxB (mm)	203/194/145	203/194/145
Mit Thermoschalter		

Motoren mit anderen Spannungen, Frequenzen und Schutzarten auf Anfrage.

[1] Förderleistung bei atmosphärischem Druck

Zubehör

Benennung	Bemerkung	für Typ	Bestell-Nr.
Geräuschdämpfer/Ansaugfilter	G 1/8		000346
Überdruckventil	4 bar	N 022 AN.18	000351
Feinregulierkopf mit Manometer	druckseitig	N 022 AN.18	000349
Feinregulierkopf mit Vakuummeter	saugseitig	N 022 AN.18	000350

Membranpumpen für Luft, Gase und Dämpfe

INNOVATIVE
TECHNOLOGIE
WELTWEIT

KNF NEUBERGER

Maße und Leistungskurven

Auspumpzeit eines 20 l Behälters

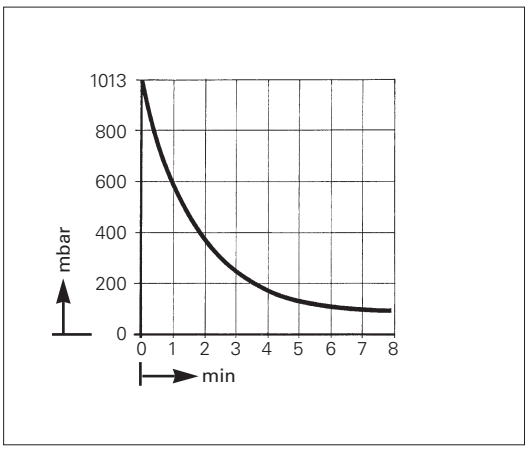

Leistungskurve

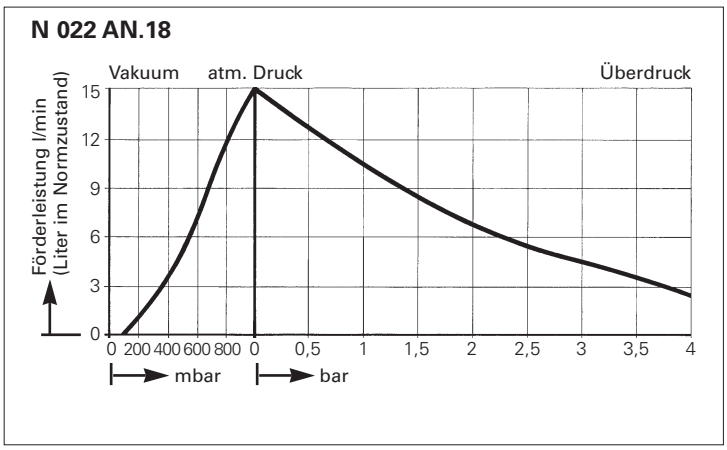

Maße (mm)

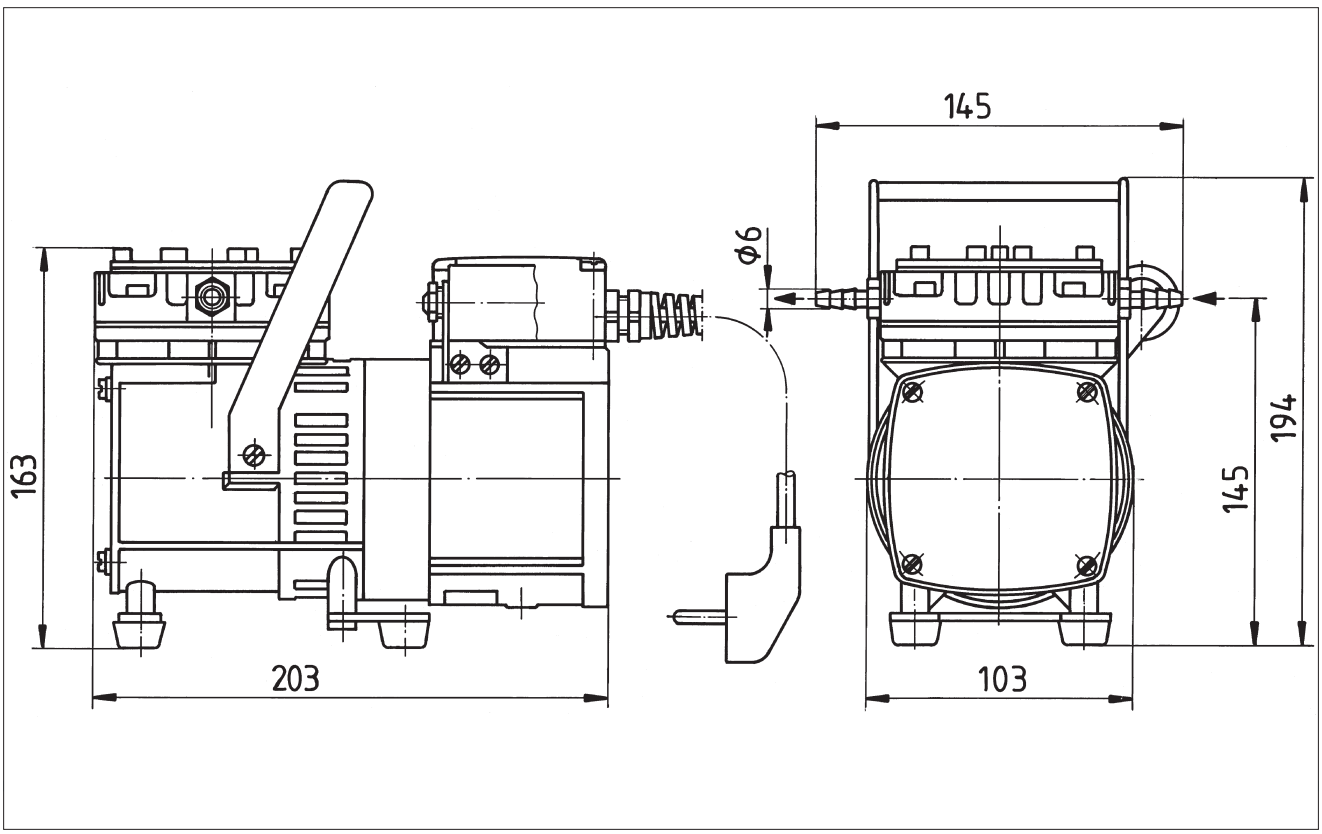

suter-kunststoffe ag
www.swiss-composite.ch
Bernfeldweg 4 CH3303 Jegenstorf +41(0)31 763 60 60 Fax 763 60 61